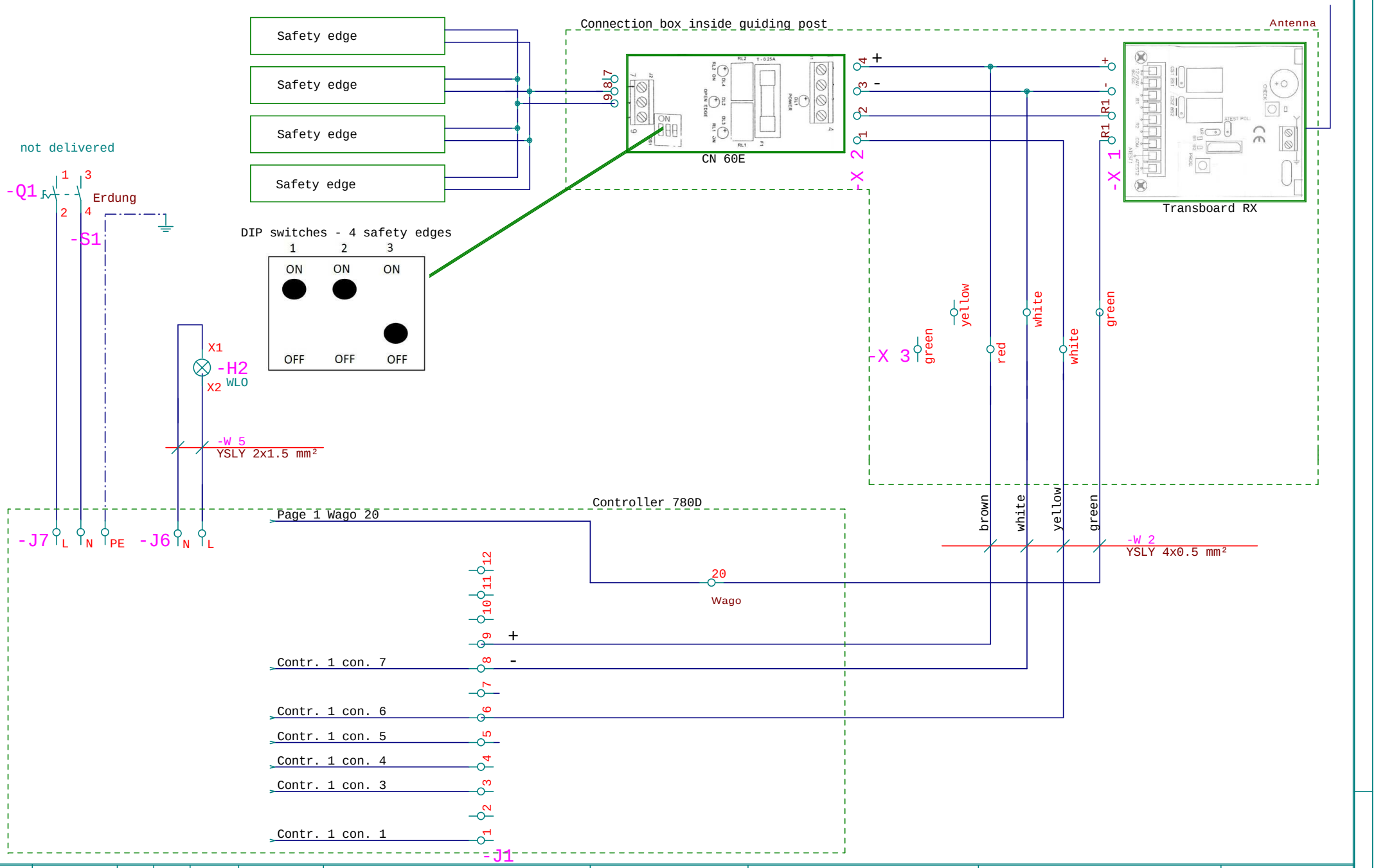

				Datum	02.03.2015	C746 / C844 with CN60 03.15 ->		BETAFENCE	Doppeltor Contr. 2 - 4 Druck		=
				Bearb.	Kiesewalter				4 resistive safety edges		+
				Gepr.						Projektseiten Gesamt: Aktuell:	Blatt 6
Zust.	Änderung	Datum	Name	Norm		Urspr.	Ers. f.	Ers. d.			von 6 Bl.