Guiding post Slave

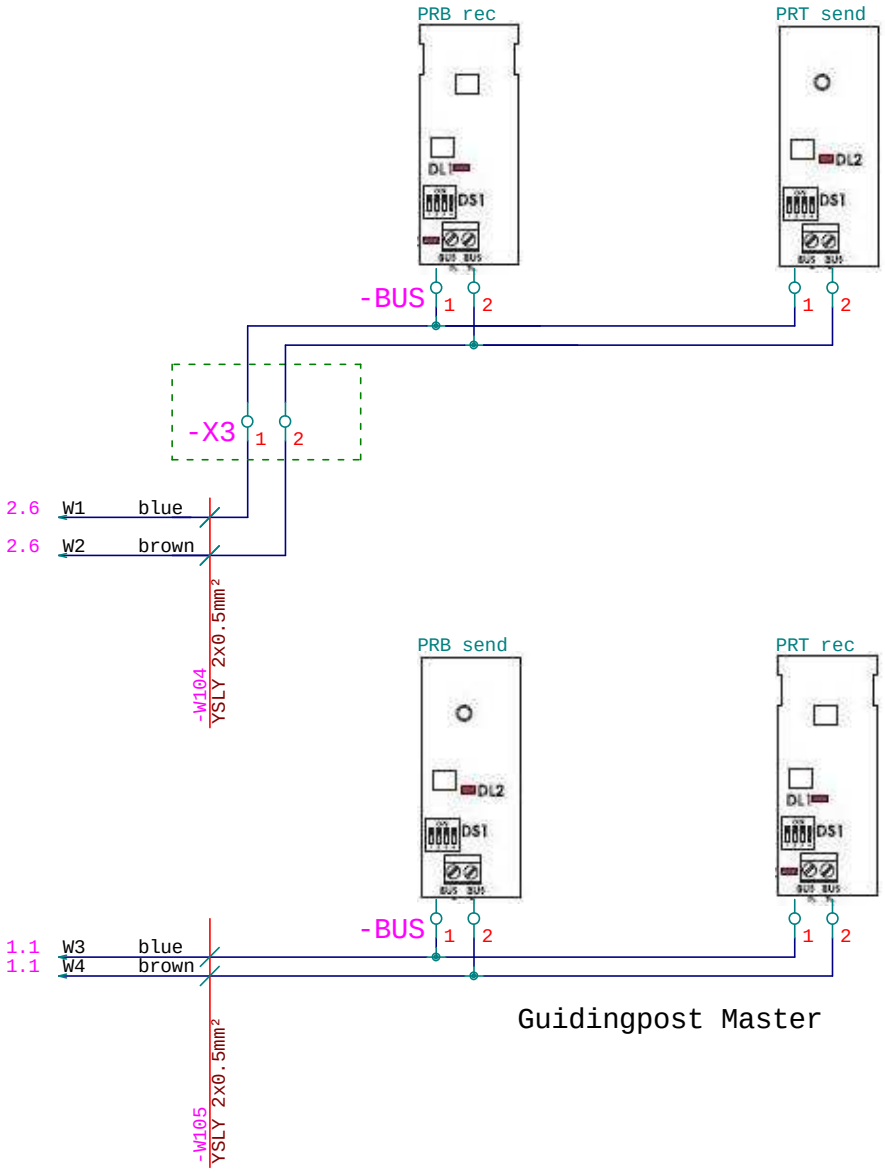

	Dip 1	Dip 2	Dip 3	Dip 4
1st PAIR	ON	OFF	OFF	OFF
2nd PAIR	ON	OFF	OFF	On
Optional 3rd PAIR	ON	OFF	ON	OFF
Optional 4th PAIR	ON	OFF	ON	ON

Guidingpost Master

				Datum	06.03.2015	C 720 / C721		BETAFENCE	Photocells double wing gate			=	
				Bearb.								+	
				Gepr.						Projektseiten Gesamt:		Blatt 3	
Zust.	Änderung	Datum	Name	Norm		Urspr.	Ers. f.	Ers. d.		Aktuell:		von 4 Bl.	