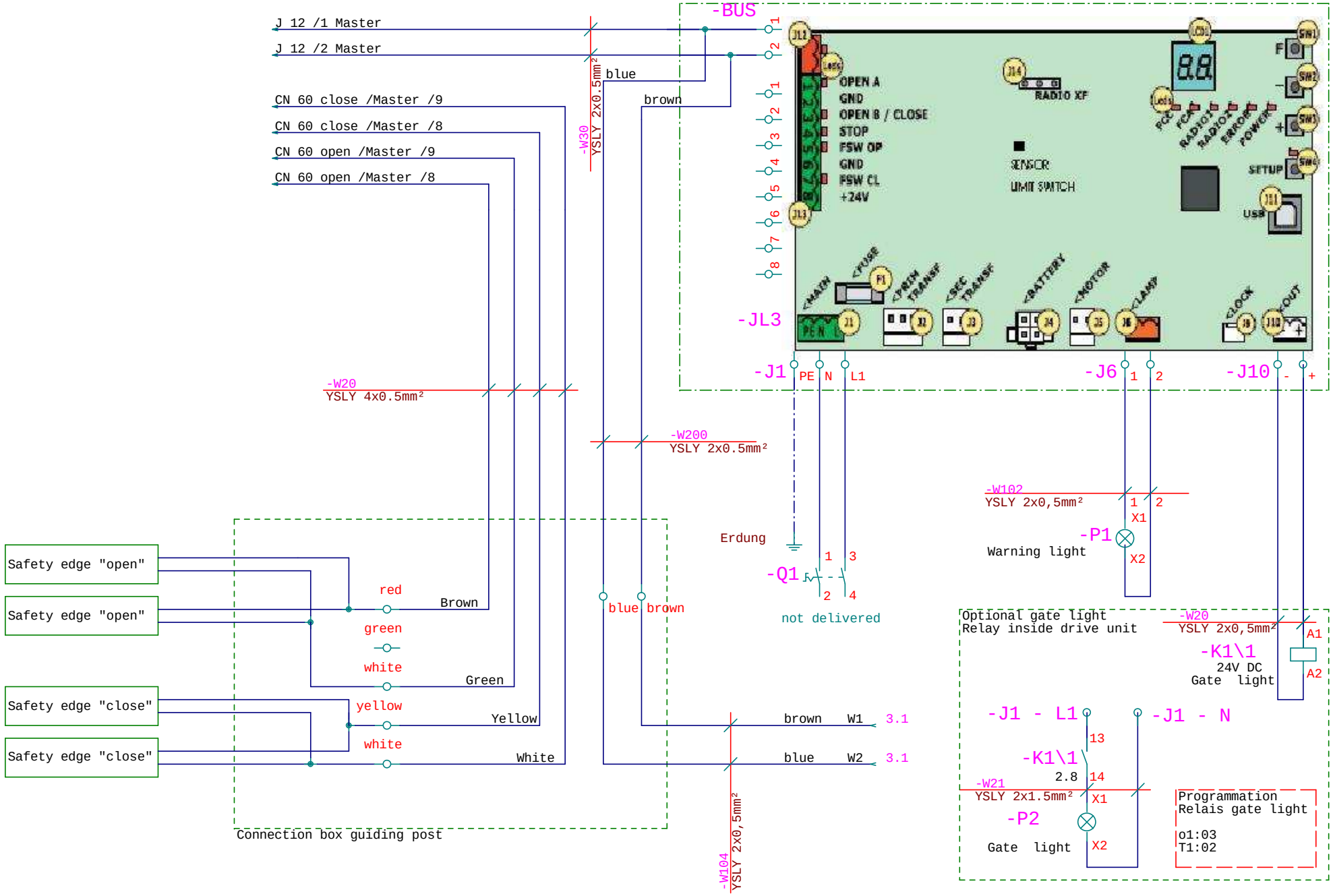


| | | | | | | | | | | | |
|---|---|---|---|---|---|---|---|---|---|---|---|
| | | | | Datum | 06.03.2015 | C 720 / C 721 | | BETAFENCE | Double gate Contr. 2 | | = |
| | | | | Bearb. | | | | | Slave | | + |
| | | | | Gepr. | | | | | | Projektseiten Gesamt: Aktuell: | Blatt 2 |
| Zust. | Änderung | Datum | Name | Norm | | Urspr. | Ers. f. | Ers. d. | | | von 4 Bl. |